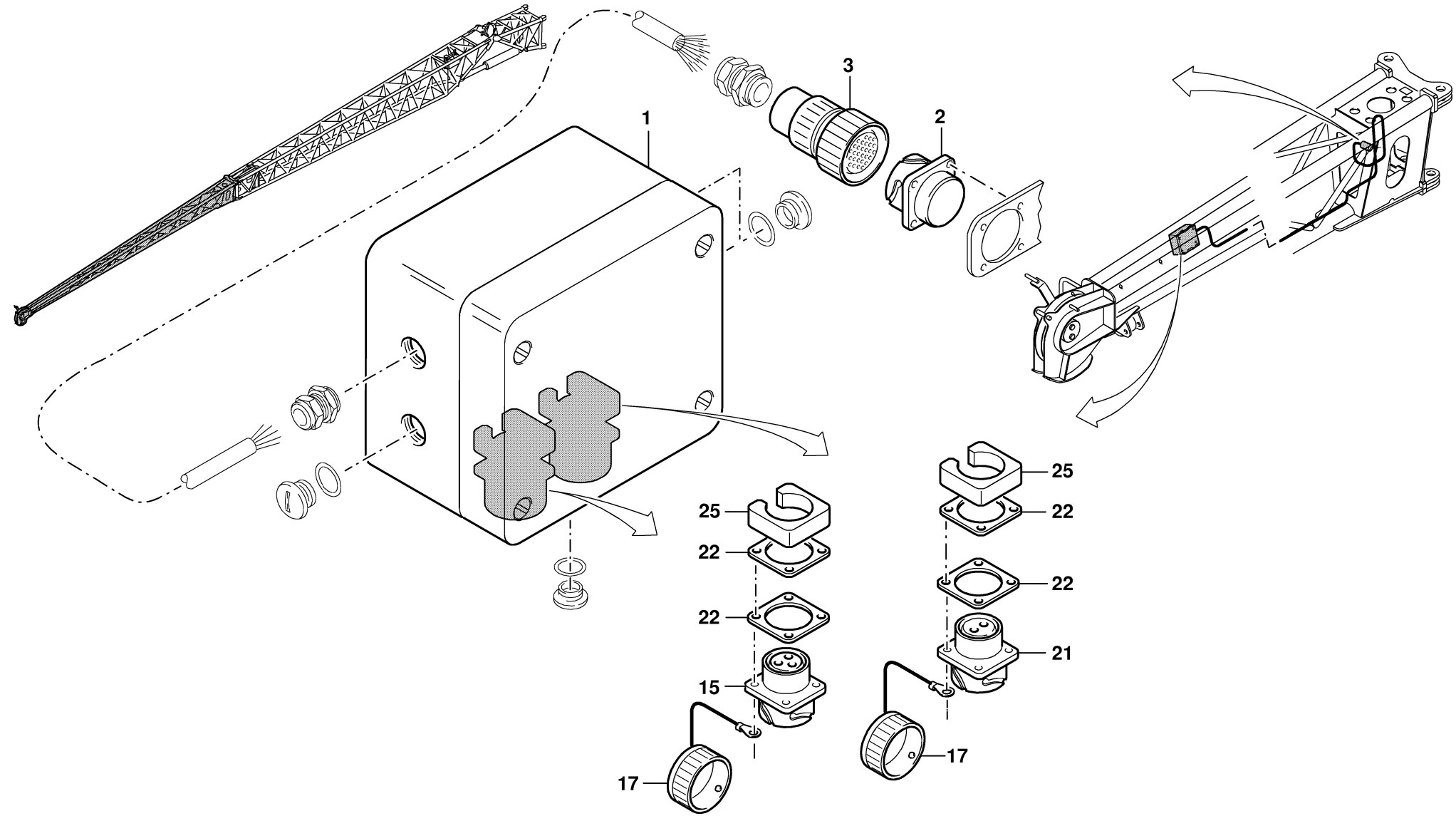GROVE	ELEKTROTEILE KLEMMENKASTEN VORBAUSPITZE ELEC. PARTS FOR TERMINAL BOX FRONT MOUNTED BOOM EXT.	BILDTAFEL PICTORIAL DISPLAY			GMK 6220 BE 710 G 806
		05.03	3053059-ETL C	1/1